重载双视热像仪云台

SN-TPT4231HZ

产品特点

- “测温型热像仪+200 万像素星光级高清枪机”双视网络重载云台摄像机
- 可见光镜头采用工业级长焦透雾镜头，云台护罩可定制（匹配不同焦距镜头）
- 热像仪选配 75/100mm 电动调焦镜头
- 内置透雾处理机制，选配高清透雾镜头实现雨雾天气下的有效监控
- 云台选用蜗轮蜗杆传动，断电自锁保护功能，抗强风，运行平稳可靠
- 最大承载可达 50Kg
- 水平 360° 连续旋转，定位精度可达±0.1°
- 全天候环境设计，高强度铝合金精铸外壳，抗冲击、防腐蚀,防护等级达到 IP66

应用场景

适用于森林防火、边海防、环保、石油化工等行业及中远距离区域巡查

参数规格

红外特性	
探测器	非制冷红外焦平面感应器
材料类型	氧化钒
原始像素	400×300
视频分辨率	704×576
像元间距	17μm
响应波段	8～14μm
热灵敏度 NETD	40mK/F1.0
帧频输出	50/60Hz
镜头	75/100mm
聚焦方式	电动调焦（可定制自动聚焦）
视场角	5.1°×3.8°/3.8°×2.9°
F 值	1.0
探测距离 （人体：1.8x0.5m） （车辆：4.0x1.4m）	2100/2800m 7000/9000m
识别距离	600/800m

（人体：1.8x0.5m） （车辆：4.0x1.4m）	1500/2000m
辨认距离 （人体：1.8x0.5m） （车辆：4.0x1.4m）	300/400m 750/1000m
降噪功能	自动/手动 2D、3D
校正功能	自动/手动/外部
伪彩图像模式	黑热/白热/彩虹/铁红/自定义（多达 17 种伪彩模式可选）
可见光特性	
有效像素	200W　1920(H)×1080(V)
光学变倍	32X
镜头焦距	12.5-400mm（可选 15.6-500mm）
光圈	自动光圈 DC 驱动
最低照度	彩色：0.01Lux,(F1.2,AGC ON); 黑白：0.001Lux，(F1.2,AGC OFF)
日夜模式	带移动滤光片，自动日夜切换
透雾	支持,自动/手动
宽动态	＞120dB
图像设置	锐度、饱和度、亮度、增益、快门可调
测温特性	
测温功能	点测温、线测温、多边形区域测温、全屏测温
测温报警	超温报警、温差报警
测温精度	±2℃或±2%取大者（发射率、距离、环境温度等设置）
多测温目标检测	支持
有效测温工作环境	-10℃～+55℃
理论测温范围	-40℃～+150℃
测温显示模式	被测目标＞5℃，显示绝对温度值； 被测目标≤5℃，显示相对温度值（温差值 DEV=最高值-平均值）；
功能特性	
智能报警	移动侦测报警、I/O 报警、磁盘报警、测温预警
智能分析	区域入侵、警戒线、双警戒线、物品遗留、物品移走、
分时段配置	支持
隐私遮蔽	5 个区域，区域大小可设
字符显示	温度，时间，日期，通道号，通道名和自定义文字
编码特性	
视频压缩标准	H.265/H.264//MJPEG
音频编码格式	支持 G711_A,G711_U,RAW_PCM,NONE
音频码率	64kbps（G.711），128kps（RAW_PCM）
分辨率/帧率	1080P/30fps(可见光) ，D1/30fps（热成像）
制式	PAL/NTSC
多码流	支持 3 码流（可见光）
码率控制	CBR/VBR
网络特性	
网络协议	IPv4、RTSP/RTP/RTCP、TCP/UDP、HTTPS、DHCP、DNS、DDNS、PPPoE、SMTP
并发访问用户数	10 路
用户权限	分 2 级:管理员和普通用户,管理员可分配普通用户各种不同的权限
支持 SDK 开发	Linux C /windows C&C++ SDK
前端接入协议	国际标准 ONVIF/国标 GB/T28181/第三方协议
云台特性	
转速	水平:0.01°～60°/s，俯仰:0.01°～15°/s
转动角度	水平:0°～360°　连续旋转，俯仰:+45°～-45°
雨刷功能	支持
预置位精度	±0.2°
预置位数量	400
扫描	8 组（每组可添加 32 个预置点）

巡游	12 组（每组可添加 32 个预置点）
轨迹	6 条（每条路径记录时间大于 10 分钟）
看守位	支持
3D 定位	支持
坐标显示	支持
方位信息显示	可显示水平/垂直角度及变倍信息
角度回传	水平、俯仰角度支持一并回传
速度控制	支持
断电记忆	支持
复位功能	支持
接口特性	
网络接口	RJ45 10/100Base-T
音频接口	2 路音频输入，2 路音频输出
报警接口	9 路报警输入，4 路报警输出
CVBS 接口	2 路
云台控制接口	RS485
SD 卡接口	Micro SD 卡　最大支持 128G
物理特性	
电源	DC36V
功耗	≤150W
工作温度	-35℃—+65℃
工作湿度	<90%RH
防护等级	IP66
安装方式	立装
尺寸	730 x 443 x 636mm(L x W x H)
重量	48Kg
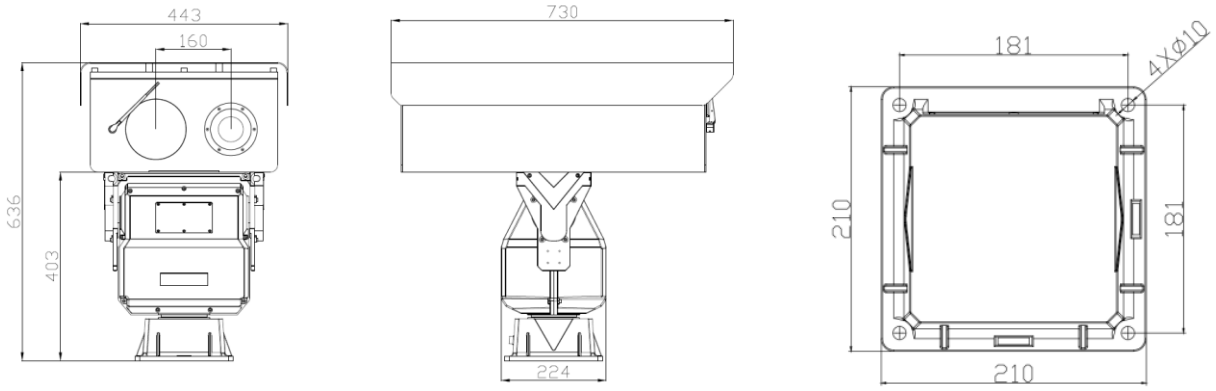
尺寸（单位：mm，适配 320mm/500mm 镜头）